Centrifugal Pumps Close Coupled and Standardized EN 733

เครื่องสูบน้ำชนิดทอยโข่งผลิตจากเหล็กหล่อ ใบพัดสแตนเลส ชนิดหน้าแปลน

EBARA
เอบาร่า

3D Series

การใช้งานโดยทั่วไป (APPLICATIONS)

เป็นเครื่องสูบน้ำชนิดทอยที่ผลิตตามมาตรฐานยุโรป EN 733 โดยวัสดุผลิตจาก เหล็กหล่อ (Cast Iron) ใบพัดสแตนเลส AISI 304 (Stainless Steel เกรด 304) และถูกออกแบบมาเป็นแบบ Back Pull Out คือสามารถถอดไปบำรุงรักษาและซ่อมแซมได้ง่าย โดยไม่ต้องถอดท่อ/หน้าแปลน เหมาะสำหรับสูบน้ำสะอาดทั่วไปที่ต้องการปริมาณน้ำมาก เหมาะสำหรับ

- งานสูบน้ำสะอาดไม่มีสารเคมีเจือปน (Clean liquids not chemically aggressive handing)
- งานสูบน้ำในระบบประปา (Water supply)
- งานสูบน้ำในระบบเพิ่มแรงดัน (Pressure boosting)
- งานสูบน้ำในระบบชลประทาน และการเกษตร (Irrigation and agriculture)

ข้อมูลจำเพาะ (SPECIFICATIONS)

- ขนาดท่อส่ง (Discharge Size).....$1^1/_4$-3 นิ้ว (Inch))
- พิกัดกำลังมอเตอร์ (Power Output Range).....1.1-22 กิโลวัตต์ (kW)
- ปริมาณน้ำ (Capacity).....6-138 ลูกบาศก์เมตร/ชั่วโมง (m^3/hr)
- ส่งน้ำได้สูง (Head).....6-70 เมตร (m)

วัสดุ (MATERIALS)

- เรือนปั๊ม (Casting) ผลิตจาก Cast Iron
- ใบพัด (Impeller) ผลิตจาก Stainless Steel (AISI 304) ทุกรุ่น ยกเว้น 65 Series ผลิตจาก Stainless Steel (AISI 316)
- เพลา (Shaft) ผลิตจาก Stainless Steel (AISI 304)
- ซีลกันรั่ว (Shaft Seal) แบบ Mechanical Seal ผลิตจาก Ceramic/Carbon/NBR

ข้อมูลด้านเทคนิค (TECHNICAL DATA)

- ความเร็วรอบ (r.p.m), เฮิร์ท (Hz).....2900 r.p.m., 50 เฮิร์ท (Hz)
- แรงดันไฟฟ้า (Volt) / เฟส (Phase)..... รุ่นไฟฟ้า 1 เฟส : 220-240V 50Hz
- รุ่นไฟฟ้า 3 เฟส : มอเตอร์ 4kW ลงมา - ไฟฟ้า 3 เฟส 220/380V 50Hz
  : มอเตอร์ ใหญ่กว่า 4kW - ไฟฟ้า 3 เฟส 380/660V 50Hz
- ระดับฉนวนไฟฟ้า (Insulation Class).....F
- พิกัดการป้องกันฝุ่นและน้ำ(Degrees of Protection).....IP55
- แรงดันขณะใช้งานสูงสุด (Max Working Pressure).....10 Bar
- อุณหภูมิของเหลวขณะใช้งานสูงสุด (Max Liquid Temperature).....90 องศาเซลเซียส
- Permanent Split Capacitor พร้อมระบบป้องกันมอเตอร์ร้อนเกินพิกัดแบบอัตโนมัติ (Automatic Thermal Overload Protection) เฉพาะในรุ่นไฟฟ้า 220-240 โวลต์ 1 เฟสเท่านั้น
- สามารถสอบถามรายละเอียดต่างๆ และมิติของตัวปั๊มเพิ่มเติมได้ที่บริษัทฯ

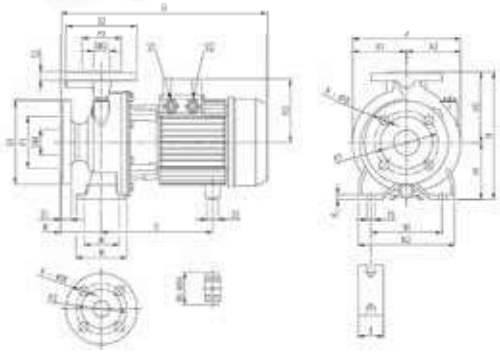

PERFORMANCE CURVE 2900 rpm 50 Hz

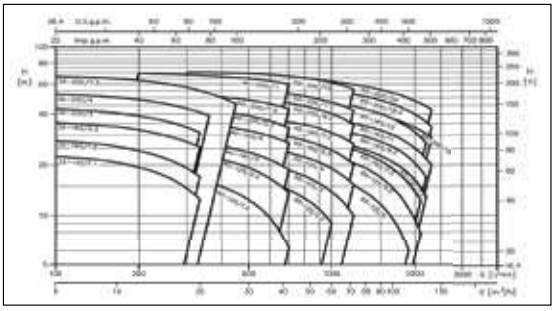

PERFORMANCE TABLE *KT Code = E061-XXXX

Model 1 เฟส 220V	Model 3 เฟส 380V	พิกัดมอเตอร์ kW	แรงม้า hp	Capacitor μF	โวลต์ VC	ท่อ (นิ้ว) ดูด x ส่ง	l/min	100	150	200	250	300	333	400	450	500	600	700	800	1000	1200	1300	1600	1900	2100	2200	2300	ราคา ไม่รวมหน้าแปลน 1 เฟส 220 โวลต์	ราคา ไม่รวมหน้าแปลน 3 เฟส 380 โวลต์
							m^3/hr	6	9	12	15	18	20	24	27	30	36	42	48	60	72	78	96	114	126	132	138		
3D 32-125/1.1 M	3D 32-125/1.1	1.1	1.5	31.5	450	2″ x $1^1/_4$″ (50x32mm)		22.4	21.2	19.3	17.1	14.4	12.5	-	-	-	-	-	-	-	-	-	-	-	-	-	-		
3D 32-160/1.5 M	3D 32-160/1.5	1.5	2	40	450			27.5	25.9	23.7	21.3	18.5	16.4	-	-	-	-	-	-	-	-	-	-	-	-	-	-		
3D 32-160/2.2 M	3D 32-160/2.2	2.2	3	50	450			35.4	34.1	32.2	29.8	27.3	25.5	-	-	-	-	-	-	-	-	-	-	-	-	-	-		
-	3D 32-200/3.0	3	4					43	41	39	36.5	33	31	-	-	-	-	-	-	-	-	-	-	-	-	-	-		
-	3D 32-200/4.0	4	5.5					52.5	51	49	46	43	41	-	-	-	-	-	-	-	-	-	-	-	-	-	-		
-	3D 32-200/7.5	7.5	10					67	65	63	61	57	55	50	46	-	-	-	-	-	-	-	-	-	-	-	-		
3D 40-125/1.5 M	3D 40-125/1.5	1.5	2	40	450	$2^1/_2$″ x $1^1/_2$″ (65x40mm)		-	-	18.2	17.6	16.8	15.9	14.8	13.7	12.4	9.6	6.3	-	-	-	-	-	-	-	-	-		
3D 40-125/2.2 M	3D 40-125/2.2	2.2	3	50	450			-	-	24.4	23.9	23.2	22.4	21.4	20.4	19.2	16.5	13.7	-	-	-	-	-	-	-	-	-		
-	3D 40-160/3.0	3	4					-	-	29.4	28.7	27.8	26.8	25.8	24.8	23.7	21.4	18.7	-	-	-	-	-	-	-	-	-		
-	3D 40-160/4.0	4	5.5					-	-	37.2	36.5	35.7	34.8	33.8	32.8	31.8	29.5	27	-	-	-	-	-	-	-	-	-		
-	3D 40-200/5.5	5.5	7.5					-	-	44.5	44	43	42	41	40	39	36.3	33	-	-	-	-	-	-	-	-	-		
-	3D 40-200/7.5	7.5	10					-	-	53.5	53	52	51.5	50.5	49.5	48.5	46	43	-	-	-	-	-	-	-	-	-		
-	3D 40-200/11	11	15					-	-	70	69	68.5	67.5	67	66	65	63	60	-	-	-	-	-	-	-	-	-		
3D 50-125/2.2 M	3D 50-125/2.2	2.2	3	50	450	$2^1/_2$″ x 2″ (65x50mm)		-	-	-	-	-	-	18	-	17	15.7	14.2	12.6	9	-	-	-	-	-	-	-		
-	3D 50-125/3.0	3	4					-	-	-	-	-	-	21.5	-	20.8	19.8	18.5	17.1	13.8	10	-	-	-	-	-	-		
-	3D 50-125/4.0	4	5.5					-	-	-	-	-	-	25.8	-	25.3	24.5	23.5	22.2	19	15.3	-	-	-	-	-	-		
-	3D 50-160/5.5	5.5	7.5					-	-	-	-	-	-	32	-	31.5	30.5	29.3	27.9	24.4	20	-	-	-	-	-	-		
-	3D 50-160/7.5	7.5	10					-	-	-	-	-	-	38.2	-	37.6	36.9	35.8	34.5	30.9	26.7	-	-	-	-	-	-		
-	3D 50-200/9.2	9.2	12.5					-	-	-	-	-	-	-	-	49.5	48	46.5	44.5	40	34.4	-	-	-	-	-	-		
-	3D 50-200/11	11	15					-	-	-	-	-	-	-	-	55.5	54.5	52.5	51	47	42	-	-	-	-	-	-		
-	3D 50-200/15	15	20					-	-	-	-	-	-	-	-	69.5	68.5	67	65.5	61.5	56	-	-	-	-	-	-		
-	3D 65-125/4.0	4	5.5			3″ x $2^1/_2$″ (80x65mm)		-	-	-	-	-	-	-	-	-	20.4	19.8	-	17.2	-	14	10.4	6	-	-	-		
-	3D 65-125/5.5	5.5	7.5					-	-	-	-	-	-	-	-	-	-	25	-	22.5	-	19.4	15.5	11	8	-	-		
-	3D 65-125/7.5	7.5	10					-	-	-	-	-	-	-	-	-	-	29.6	-	27.5	-	24.7	21.5	17.8	14.7	13	-		
-	3D 65-160/7.5	7.5	10					-	-	-	-	-	-	-	-	-	-	29	-	26.6	-	23.5	19.8	15.5	12.3	-	-		
-	3D 65-160/9.2	9.2	12.5					-	-	-	-	-	-	-	-	-	-	34.7	-	32.4	-	29.6	26.3	22.2	18.8	17	-		
-	3D 65-160/11	11	15					-	-	-	-	-	-	-	-	-	-	39	-	37	-	34	31	27	23	22	20		
-	3D 65-160/15	15	20					-	-	-	-	-	-	-	-	-	-	46	-	44	-	41.5	38.4	34.6	31.9	30.5	29		
-	3D 65-200/15	15	20					-	-	-	-	-	-	-	-	-	-	51	-	47	-	43	38.6	33.3	29.2	27	-		
-	3D 65-200/18.5	18.5	25					-	-	-	-	-	-	-	-	-	-	58	-	55	-	51	47	41.5	37.9	35.9	33.6		
-	3D 65-200/22.0	22	30					-	-	-	-	-	-	-	-	-	-	65.5	-	62.5	-	58.5	54.5	49.5	46	44.5	42.5		