Twin Impellers Stainless Steel Pump in AISI 304

เครื่องสูบน้ำชนิดทอยโข่งผลิตจากสแตนเลส แบบ 2 ใบพัด (AISI 304)

EBARA
เอบาร่า

2CDX series

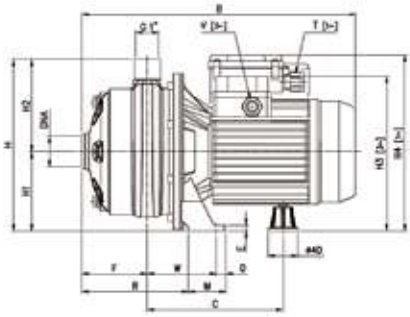

การใช้งานโดยทั่วไป (APPLICATIONS)

เป็นเครื่องสูบน้ำชนิดทอยโข่งแบบ 2 ใบพัด มีชิ้นส่วนสัมผัสน้ำผลิตจากแสตนเลส AISI 304 เหมาะกับงานสูบน้ำสะอาดทั่วไป สามารถใช้กับของเหลว เคมีมีฤทธิ์กัดกร่อนเจือจางได้ (โปรดสอบถามบริษัทฯ) มีขนาดเล็กกะทัดรัด ที่ต้องการปริมาณน้ำปานกลางถึงมาก และสูบส่งได้สูง เหมาะสำหรับ

- งานสูบน้ำเพิ่มแรงดันภายในที่พักอาศัยและอุตสาหกรรม (Pressure Boosting)
- งานสูบน้ำในระบบหล่อเย็น (Cooling towers), ระบบปรับอากาศ (Air conditioning system)
- งานระบบเปลี่ยนถ่ายความร้อน (Heat exchanger)
- งานสูบน้ำในสวนหย่อมหรือสวนผัก (Garden, vegetable garden)
- งานระบบบำบัดน้ำ, ชลประทาน, รดน้ำ (Water treatment & Irrigation)
- งานสูบส่งเคมีบางชนิด (โปรดสอบถามบริษัทฯ)

ข้อมูลจำเพาะ (SPECIFICATIONS)

- ขนาดท่อส่ง (Discharge Size).....1 นิ้ว (Inch)
- พิกัดกำลังมอเตอร์ (Power Output Range).....0.75-3.7 กิโลวัตต์ (kW)
- ปริมาณน้ำ (Capacity).....1.2-12.6 ลูกบาศก์เมตร/ชั่วโมง (m^3/hr)
- ส่งน้ำได้สูง (Head).....27-71.5 เมตร (m)

วัสดุ (MATERIALS)

- เรือนปั๊ม (Casing) และ Casing Cover, Diffuser ผลิตจาก Stainless Steel (AISI 304)
- ใบพัด (Impeller) ผลิตจาก Stainless Steel (AISI 304)
- เพลา (Shaft) ผลิตจาก Stainless Steel (AISI 304)
- ซีลกันรั่ว (Shaft Seal) แบบ Mechanical Seal ผลิตจาก Ceramic/Carbon/NBR (รุ่นมาตรฐาน) พิเศษ สามารถเลือก Mechanical Seal แบบ H-Version : Ceramic/Carbon/FPM ทน 110 ˚C หรือ HS-Version : SiC/SiC/FPM 110 ˚C เพื่อใช้กับสารเคมีบางประเภท

ข้อมูลด้านเทคนิค (TECHNICAL DATA)

- ความเร็วรอบ, เฮิร์ท.....2900 r.p.m. , 50 เฮิร์ท (Hz)
- แรงดันไฟฟ้า (Volt) / เฟส (Phase).....220-240 และ 380-415 โวลต์ / 1 และ 3 เฟส
- ระดับฉนวนไฟฟ้า (Insulation Class).....F
- พิกัดการป้องกันฝุ่นและน้ำ (Degrees of Protection).....IP55
- ระบบป้องกันมอเตอร์ (Motor Protection).....มีระบบป้องกันมอเตอร์ร้อนเกินพิกัดแบบอัตโนมัติ (Automatic Thermal Overload Protection) เฉพาะในรุ่นแรงดันไฟฟ้า 220-240 โวลต์ 1 เฟส เท่านั้น
- แรงดันขณะใช้งานสูงสุด (Max Working Pressure) .....8 bar
- อุณหภูมิของเหลวขณะใช้งานสูงสุด (Max liquid Temperature) ..60 ˚C ในรุ่นมาตรฐาน (35 ˚C สำหรับงานบ้านตาม EN 60335-2-41) และ 110 ˚C เมื่อติดตั้ง ซีล H-Version และ HS-Version : โปรดสอบถามทางบริษัทฯ
- สามารถสอบถามรายละเอียดต่าง ๆ เพิ่มเติมได้ที่บริษัทฯ

PERFORMANCE CURVE

2900 rpm 50 Hz

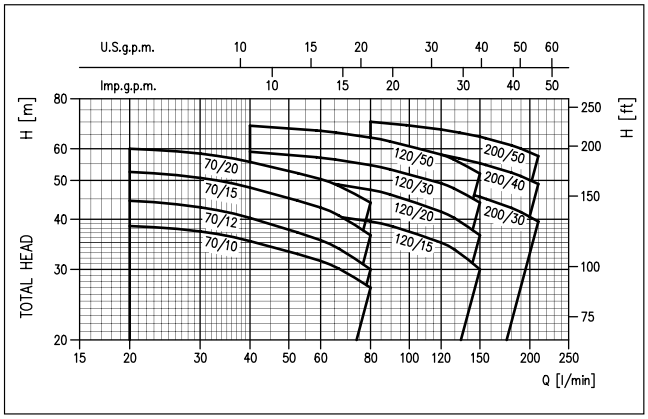

PERFORMANCE TABLE *KT Code = E061-XXXX

Model		พิกัดมอเตอร์		Capacitor		ท่อ (นิ้ว)		Capacity (Q) = ปริมาณน้ำ								ราคา	
							l/min	20	40	60	80	120	150	180	210		
1 เฟส 220 โวลต์	3 เฟส 380 โวลต์	kW	แรงม้า hp	µF	โวลต์ Vc	ดูด x ส่ง	m^3/h	1.2	2.4	3.6	4.8	7.2	9	10.8	12.6	1 เฟส 220 โวลต์	3 เฟส 380 โวลต์
								Head = ระยะส่งสูง (เมตร)									
2CDXM 70/10	2CDX 70/10	0.75	1	20	450	1 1/4 x 1		38.5	35.3	31.5	27	-	-	-	-		
2CDXM 70/12	2CDX 70/12	0.9	1.2	31.5	450	1 1/4 x 1		44.5	40.3	35.5	30	-	-	-	-		
2CDXM 70/15	2CDX 70/15	1.1	1.5	35	450	1 1/4 x 1		52.5	48	42.8	36.5	-	-	-	-		
2CDXM 70/20	2CDX 70/20	1.5	2.0	40	450	1 1/4 x 1		60	55.6	50.4	44	-	-	-	-		
2CDXM 120/15	2CDX 120/15	1.1	1.5	35	450	1 1/4 x 1		-	42	41	39.5	35	30	-	-		
2CDXM 120/20	2CDX 120/20	1.5	2.0	40	450	1 1/4 x 1		-	51.5	49.5	47.4	41.8	36.5	-	-		
-	2CDX 120/30	2.2	3	-	-	1 1/4 x 1		-	59	57	54.6	49.2	44	-	-		
-	2CDX 120/40	3.0	4	-	-	1 1/4 x 1		-	68.5	66.5	64	58	52	-	-		
-	2CDX 200/30	2.2	3	-	-	1 1/2 x 1		-	-	52	50.8	48.1	45.5	42.7	39.5		
-	2CDX 200/40	3.0	4	-	-	1 1/2 x 1		-	-	62.5	61.1	58	55.2	52.3	49		
-	2CDX 200/50	3.7	5.5	-	-	1 1/2 x 1		-	-	71.5	70.1	67	64.3	61.2	57.5		

DIMENSIONAL TABLE

Model		Dimensions (mm)																							Weight Kg	
		A	A1	B		C	D	E	F	H	H1	H2	H3	H4	M	M1	N	N1	R	T	V	W	S	DNA		
Single-phase	Three-phase		1~	1~	3~								3~	1~												
2CDXM 70/10	2CDX 70/10	208	-	355	354	181	12.5	8	87	229	106	123	207	216	50	38	120	160	142	PG11	PG11	92.5	9	G 1 1/4	13.5	13.3
2CDXM 70/12	2CDX 70/12	208	210	355	366	181	12.5	8	87	229	106	123	207	235	50	38	120	160	142	PG13.5	PG11	92.5	9	G 1 1/4	14.2	13.8
2CDXM 70/15	2CDX 70/15	232	-	395.5	382	198.5	12.5	8	89	250	118	132	237	248.5	55	40	140	180	141.5	PG13.5	PG11	95	9	G 1 1/4	17.4	16.4
2CDXM 70/20	2CDX 70/20	232	-	382.5	395	198.5	12.5	8	89	250	118	132	237	248.5	55	40	140	180	141.5	PG13.5	PG11	95	9	G 1 1/4	18.6	18.2
2CDXM 120/15	2CDX 120/15	208	210	395.5	382	198.5	12.5	8	89	229	106	123	225	236.5	55	40	140	180	141.5	PG13.5	PG11	95	9	G 1 1/4	15.5	15.3
2CDXM 120/20	2CDX 120/20	208	210	382.5	395	198.5	12.5	8	89	229	106	123	225	236.5	55	40	140	180	141.5	PG13.5	PG11	95	9	G 1 1/4	18	16.9
-	2CDX 120/30	232	-	-	419	223.5/234.5	12.5	10	87	250	118	132	242	-	65	40	140	180	143.5	-	PG13.5	109	9	G 1 1/4	-	23.2
-	2CDX 120/40	232	-	-	458	223.5/234.5	12.5	10	87	250	118	132	242	-	65	40	140	180	143.5	-	PG13.5	109	9	G 1 1/4	-	26.4
-	2CDX 200/30	208	-	-	458	223.5/234.5	12.5	10	87	229	106	123	230	-	65	40	140	180	143.5	-	PG13.5	109	9	G 1 1/2	-	25
-	2CDX 200/40	232	-	-	458	223.5/234.5	12.5	10	87	250	118	132	242	-	65	40	140	180	143.5	-	PG13.5	109	9	G 1 1/2	-	25
-	2CDX 200/50	232	-	-	481	232.5	16	12	87	250	118	132	259	-	68	50	160	210	143.5	-	PG16	108.5	12	G 1 1/2	-	32.7