Stainless Steel Open Impeller Pump
เครื่องสูบน้ำชนิดหอยโข่งผลิตจากแสตนเลสชนิดใบพัดเปิด

EBARA
เอบาร่า

DWO series

การใช้งานโดยทั่วไป (APPLICATIONS)

เป็นเครื่องสูบน้ำที่ชิ้นส่วนสัมผัสน้ำผลิตจากสแตนเลส สามารถใช้สูบน้ำสะอาดทั่วไป หรือน้ำที่มีของแข็งขนาดไม่เกิน 19 มิลลิเมตร สามารถผ่านได้หรือ งานสูบน้ำที่ต้องการปริมาณน้ำมากเป็นพิเศษ เหมาะสำหรับ

- งานสูบน้ำที่มีวัสดุเจือปน เช่น ในอุตสาหกรรมอาหาร, ล้างผัก, เนื้อ, ปลา (Washing of vegetables and other similar products, using in food process that may contain some solids smaller than 19 mm
- งานระบบซักล้างอุตสาหกรรมที่อาจมีสิ่งเจือปนในน้ำ เช่น เศษสิ่งของ, กรวด, ฯลฯ (Industrial washing machine)
- งานสูบน้ำในระบบงานอุตสาหกรรมที่น้ำอาจมีสิ่งเจือปนเล็กน้อย (Use in various industrial process & general dirty liquid handling)
- งานสูบน้ำในระบบชลประทาน (Irrigation)

ข้อมูลจำเพาะ (SPECIFICATIONS)

- ขนาดท่อส่ง (Discharge Size).....2 นิ้ว (Inch)
- พิกัดกำลังมอเตอร์ (Power Output Range).....1.1-3.0 กิโลวัตต์ (kW)
- ปริมาณน้ำ (Capacity).....6-66 ลูกบาศก์เมตร/ชั่วโมง (m^3/hr)
- ส่งน้ำได้สูง (Head).....5.1-17.5 เมตร (m)

วัสดุ (MATERIALS)

- เรือนปั๊ม (Casing) ฝาหลังเรือนปั๊ม (Casing Cover) ผลิตจาก Stainless Steel (AISI 304)
- ใบพัด (Impeller) ผลิตจาก Stainless Steel (AISI 304)
- เพลา (Shaft) ผลิตจาก Stainless Steel (AISI 304)
- ซีลกันรั่ว (Shaft Seal) แบบ Mechanical Seal ผลิตจาก Ceramic/Carbon/NBR

ข้อมูลด้านเทคนิค (TECHNICAL DATA)

- ความเร็วรอบ (r.p.m), เฮิร์ท (Hz).....2900 r.p.m. , 50 เฮิร์ท (Hz)
- แรงดันไฟฟ้า (Volt) / เฟส (Phase).....220-240 และ 380-415 โวลต์ / 1 และ 3 เฟส
- ระดับฉนวนไฟฟ้า (Insulation Class).....F
- พิกัดการป้องกันฝุ่นและน้ำ (Degrees of Protection).....IP55
- ระบบป้องกันมอเตอร์ (Motor Protection).....มีระบบป้องกันมอเตอร์ร้อนเกินพิกัดแบบอัตโนมัติ (Automatic Thermal Overload Protection) เฉพาะในรุ่นแรงดันไฟฟ้า 220-240 โวลต์ 1 เฟส เท่านั้น
- แรงดันขณะใช้งานสูงสุด (Max Working Pressure) .....8 bar
- อุณหภูมิของเหลวขณะใช้งานสูงสุด (Max Liquid Temperature) .....90 องศาเซลเซียส
- สามารถสอบถามรายละเอียดต่าง ๆ เพิ่มเติมได้ที่บริษัทฯ

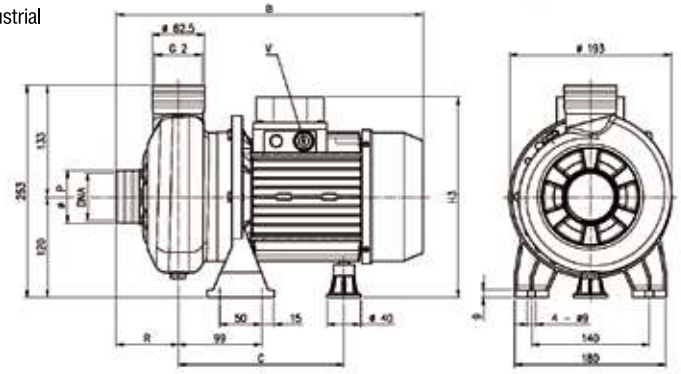

PERFORMANCE CURVE 2900 rpm 50 Hz

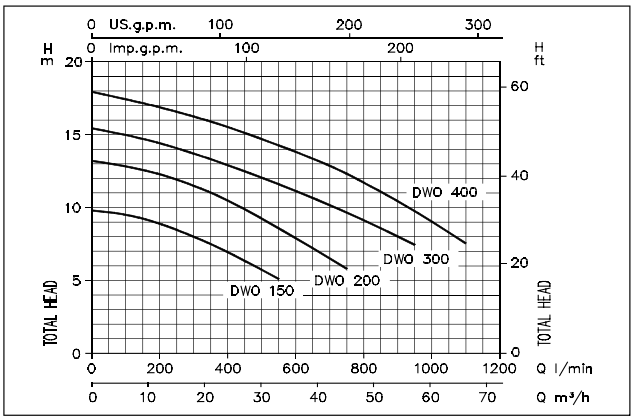

PERFORMANCE TABLE *KT Code = E061-XXXX

Model		พิกัดมอเตอร์		Capacitor		ท่อ (นิ้ว)		Capacity (Q) = ปริมาณน้ำ								ราคา	
							l/min	100	200	300	400	550	750	950	1100		
1 เฟส 220 โวลต์	3 เฟส 380 โวลต์	kW	แรงม้า hp	μF	โวลต์ Vc	ดูด x ส่ง	m^3/h	6	12	18	24	33	42	57	66	1 เฟส 220 โวลต์	3 เฟส 380 โวลต์
								Head = ระยะส่งสูง (เมตร)									
DWO 150 M	DWO 150	1.1	1.5	31.5	450	2 x 2		9.5	8.9	7.9	6.9	5.1	-	-	-		
DWO 200 M	DWO 200	1.5	2	40	450	2 x 2		12.7	12.3	11.5	10.5	8.6	5.8	-	-		
-	DWO 300	2.2	3	-	-	2 1/2 x 2		15	14.5	13.8	12.9	11.7	9.7	7.5	-		
-	DWO 400	3.0	4	-	-	2 1/2 x 2		17.5	16.9	16.3	15.6	14.3	12.4	9.8	7.6		

DIMENSIONAL TABLE

Model		Dimensions (mm)							Weight Kg	
		B [3~]	C [3~]	H3 [3~]	R [3~]	P [3~]	V [3~]	DNA [3~]		
Single-phase	Three-phase						3~		1~	3~
DWO 150 M	DWO 150	365	197	239	74	62.5	PG11	G2	14.4	14.5
DWO 200 M	DWO 200	378	197	239	74	62.5	PG11	G2	15.7	16.4
-	DWO 300	416	230 / 241	244	78	80	PG13.5	G2 1/2	-	19.5
-	DWO 400	455	230 / 241	244	78	80	PG13.5	G2 1/2	-	22.3